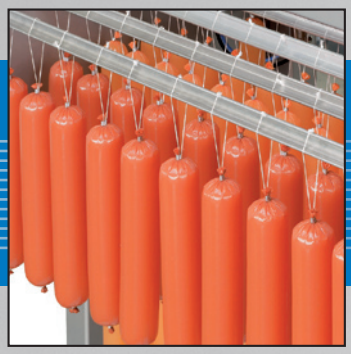

français

SwiStick

TIPPER TIE®
TECHNOPACK
ALPINA
A DOVER COMPANY

Automation dans la production de saucissons

Magasin à barres de fumoir motorisé – pour 22 barres de fumoir.

Flexibilité

Flexibilité dans la production et automatisation accrue – voilà ce qui caractérise le SwiStick. Avec le nouveau SwiStick, Tipper Tie Alpina offre une technique de suspension des plus modernes pour une production encore plus rationnelle. Il est idéal pour la production de saucissons portionnés ou en chaîne. Le SwiStick accroche tous les saucissons en boyaux artificiels, en fibres ou en collagène d'un calibre entre Ø 20 et 120 mm avec une longueur de saucisson/chaîne jusqu'à 1000 mm de manière fiable et précise. Tout en fonction du produit, le SwiStick est à même d'accrocher jusqu'à 100 boucles/minute sur les barres de fumoir.

Le SwiStick est disponible en trois tailles pour des barres de fumoir de 800 mm à 1400 mm. Il peut être configuré de manière individuelle sur les barres de fumoir du client. Ceci signifie que le client n'a pas besoin de format de barre de fumoir spécial.

Technique

Les boucles sont prises directement par le SwiStick du pose-boucles du Swipper. Le saucisson ou la chaîne de saucissons coupé, est placé au moyen du convoyeur en passant par le dispositif d'attrape sur une chaîne à crochets et déposé sur la barre de fumoir.

Au moyen de la commande, on peut définir un positionnement individuel des boucles de ficelle. Ainsi, il est possible d'obtenir une exploitation supérieure de 25 % de la barre de fumoir (chariot de fumoir, espace de cuisson ou fumoir). L'efficacité du système de remplacement de barre de fumoir ne peut pas être dépassé. En atteignant le nombre de boucles réglé, la barre de fumoir remplie est éjectée hors du SwiStick dans un tampon en l'espace de 600 ms et une nouvelle barre de fumoir du magasin est rentrée. L'opérateur prend la barre de fumoir pleine hors du tampon et la pose dans le chariot de fumoir. Le tampon dispose d'un arrêt de sécurité. Celui-ci est activé dès que la table de dépose est pleine.

Dans le magasin de barres de fumoir motorisé, jusqu'à 22 barres de fumoir sont déposées à la main. Le système de contrôle de la barre de fumoir notifie par un signal optique lorsqu'il n'y a plus que quelques barres de fumoir dans le magasin à barres de fumoir. Si le magasin à barres de fumoir se vide, l'ensemble de la ligne s'arrête automatiquement.

Le SwiStick a été conçu pour le couplage à un Swipper de Tipper Tie Alpina. Le Swipper 18/15 ainsi que le Swipper 15/12 peuvent être couplés au SwiStick sans grand déploiement.

Maniement

Le SwiStick est relié solidement avec la partie inférieure du Swipper. Pour un changement de boucles ou de clips, il suffit de pivoter uniquement le boîtier des boucles vers le haut sans devoir désaccoupler le SwiStick.
Afin d'atteindre des temps d'arrêt encore plus courts, le Swipper peut être équipé d'un tube pivotant ou d'un revolver parallèle. Ces options permettent un changement de boyau sans pivoter la partie supérieure du Swipper vers le haut.

La technique de suspension qui a de l'avenir

Le tampon dispose d'un arrêt de sécurité. Celui-ci est activé dès que la table de sortie est pleine.

Changement rapide de clip et de boucles grâce au revolver parallèle et au boîtier à boucles pivotant vers le haut.

A l'aide du revolver parallèle, pendant qu'un des boudins de boyaux se déplace en position de remplissage, le tube de remplissage libre est pivoté vers le bas, un nouveau boyau est enfilé et pivoté avec le frein à boyaux dans le support de frein à boyaux intégré. Ainsi le changement de boyau ne dure que 2 sec. environ (arrêt du poussoir).

Commande/entraînement

Le SwiStick est entraîné au moyen de servomoteurs n'exigeant aucun entretien et équipé d'une commande API moderne. La commande a lieu au moyen de l'écran tactile au Swipper. Ce système de commande moderne avec visualisation graphique et affichage alphanumérique en texte clair en bon nombre de langues étrangères, répond à toutes les exigences du point de vue confort, rendement et hygiène. Tous les réglages comme p. ex. le nombre de saucissons/barre de fumoir, les distances sur la barre de fumoir, etc. peuvent être enregistrés dans le programme et on peut de nouveau y faire appel.

Nettoyage/entretien

L'entretien et la maintenance du SwiStick sont extrêmement simples. Les surfaces lisses, inoxydables, inclinées de 3° sont des composants garantissant un nettoyage rapide et hygiénique. Un système de contrôle de la sécurité intégré surveille le processus de suspension.
En cas d'états de machine incorrects, le système arrête toute l'installation, c'est-à-dire que le SwiStick, le Swipper et le poussoir se déplacent en position d'attente.
Des travaux d'entretien en suspens sont affichés pour l'opérateur à l'écran tactile.

Ensemble du système de clippage

Le fait que l'ensemble du système soit d'un seul fabricant – SwiStick, Swipper, clips, boucles et étiquettes – garantit une production sans dysfonctionnements et augmente la sécurité. L'alliage, le profil et la précision font de nos clips un produit de qualité. Grâce aux différents types de marquage, les produits peuvent être marqués individuellement. Des clips ou boucles multicolores, des clips estampés ou des étiquettes clippées sont des moyens excellents pour identifier les produits.

Le SwiStick est commandé au moyen de l'écran tactile du Swipper.

Le système complet d'un seul fabricant: SwiStick, Swipper, clips, boucles et étiquettes.

Caractéristiques techniques

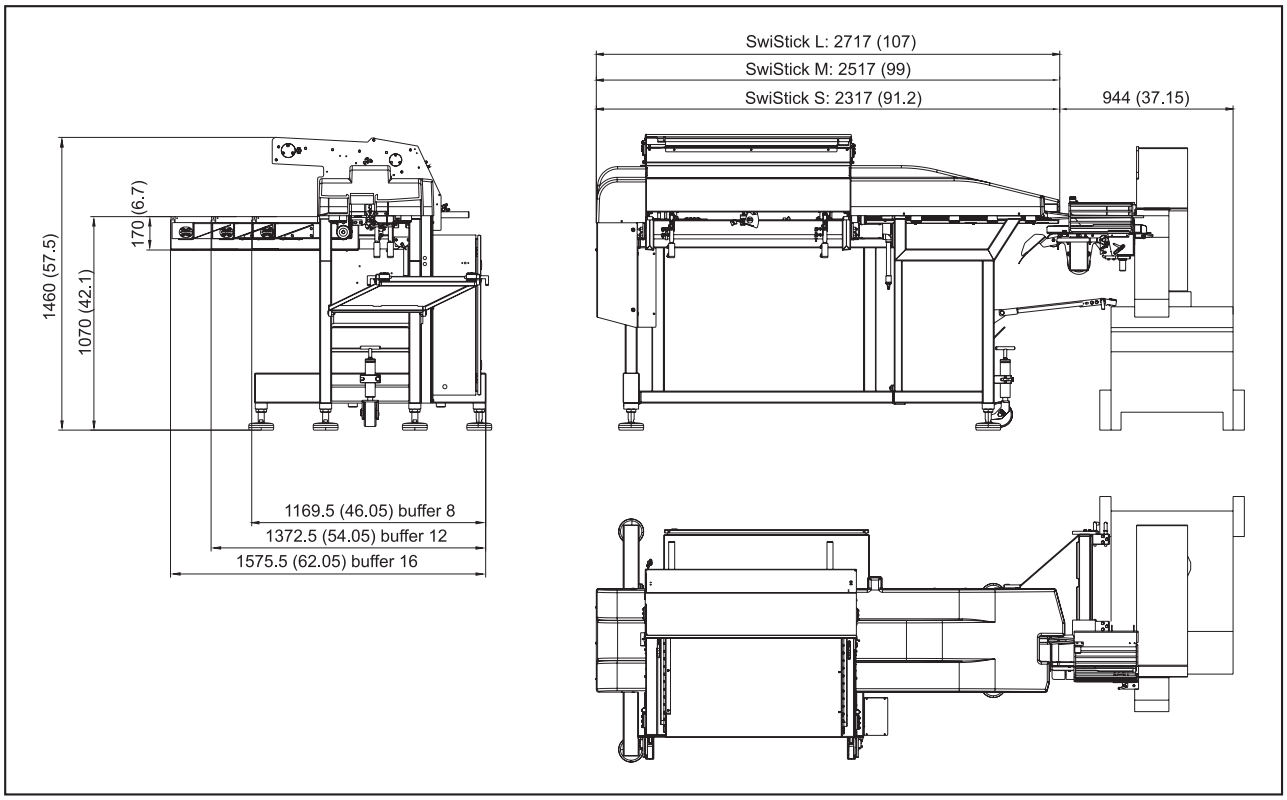

Dimensions en mm (pouces)

Rendement:	jusqu'à 100 boucles/min
Plage de calibrage:	Ø 20 – 120 mm
Long. saucisson/chaîne:	max. 1000 mm
Poids saucisson:	100 gr – 4 kg
Indice de protection:	IP 65
Protection par fusibles:	10A à 3x 400V/50Hz
Puissance absorbée:	2.6 kW
Poids:	~ 532 kg
Niveau de pression acoustique:	< 60L_{pA}[dB(A)]
	(selon EN ISO 11204:1995)

TIPPER TIE Inc.
2000 Lufkin Road
Apex, NC 27539
Tel. +1 (919) 362-8811
Fax +1 (919) 362-4839
sales@tippertie.com
www.tippertie.com

TIPPER TIE TECHNOPACK GmbH
Otto-Hahn-Strasse 5
D-21509 Glinde/Deutschland
Tel. +49 (0)40 72 77 04-0
Fax +49 (0)40 72 77 04-100
info@tippertie.de
www.tippertie.com

TIPPER TIE ALPINA GmbH
Ringstrasse 14
CH-9200 Gossau SG/Schweiz
Tel. +41 (0)71 388 63 63
Fax +41 (0)71 388 63 00
info@tippertie.ch
www.tippertie.com

TIPPER TIE TECHNOPACK GmbH
BUSSER AUTOMATION
Betriebsstätte Oyten, Industriestraße 38
D-28876 Oyten b. Bremen/Deutschland
Tel. +49 (0)4207 91 11 -0
Fax +49 (0)4207 55 19
kontakt@bussertechnologie.de
www.bussertechnologie.de

TIPPER TIE
TECHNOPACK
ALPINA
A DOVER COMPANY

Sous réserve de modifications techniques 1000 04.10